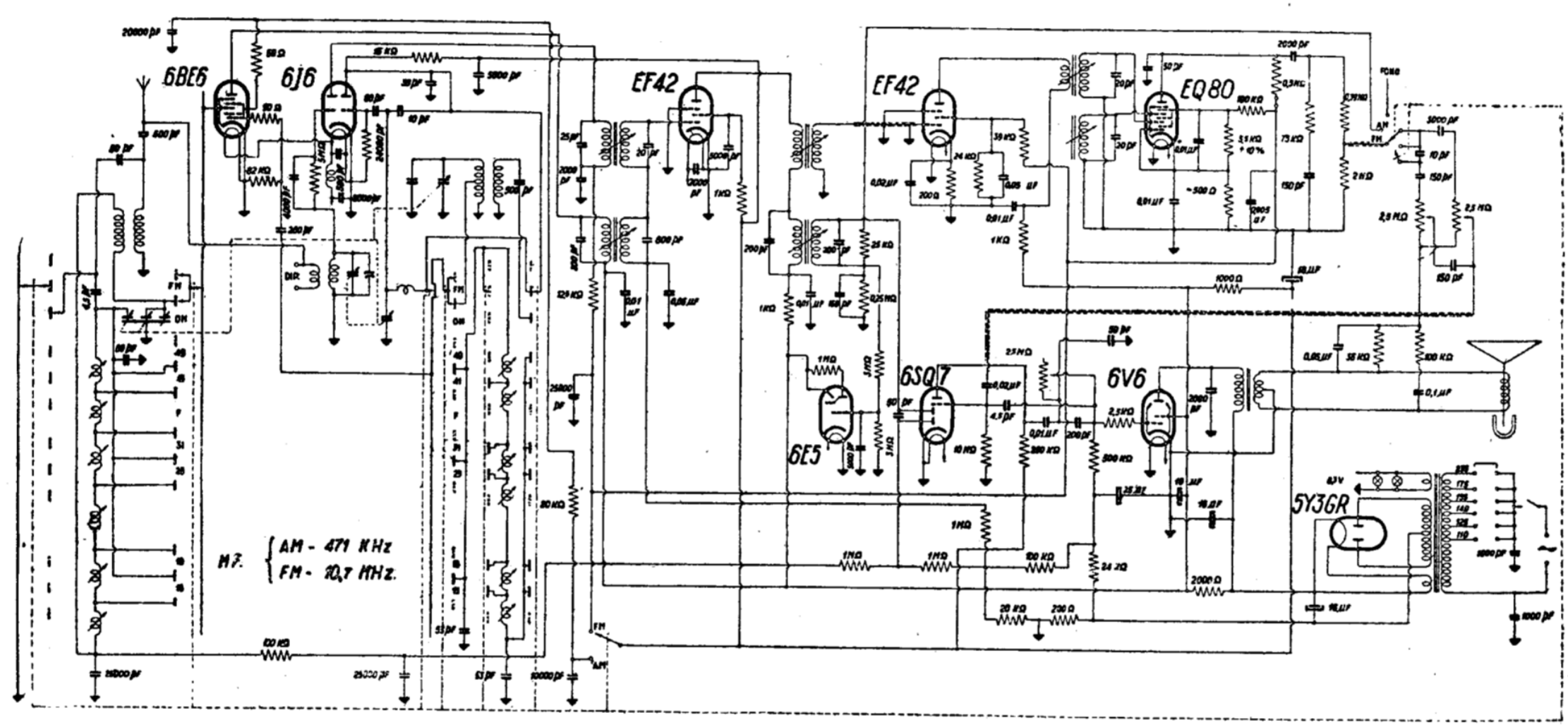

MAGNADYNE RADIO - Modd. FM4 e K58 - 6BE6 conv. AM, 6J6 conv. FM, prima EF42 ampl. media frequenza AM e FM, seconda EF42 amplif. MF solo per FM. EQ80 rivelatrice FM, 6SQ7 rivelatrice AM e ampl. BF comune, 6E5 indic. sintonia, 5Y3 GR raddrizz.